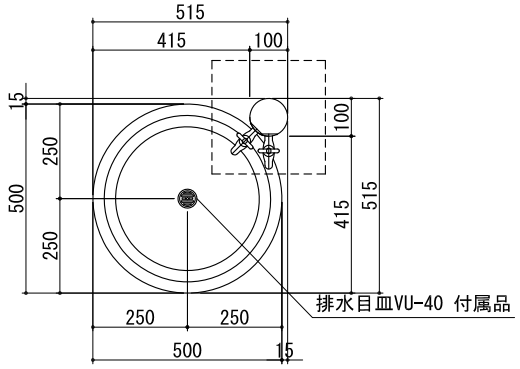

平面図

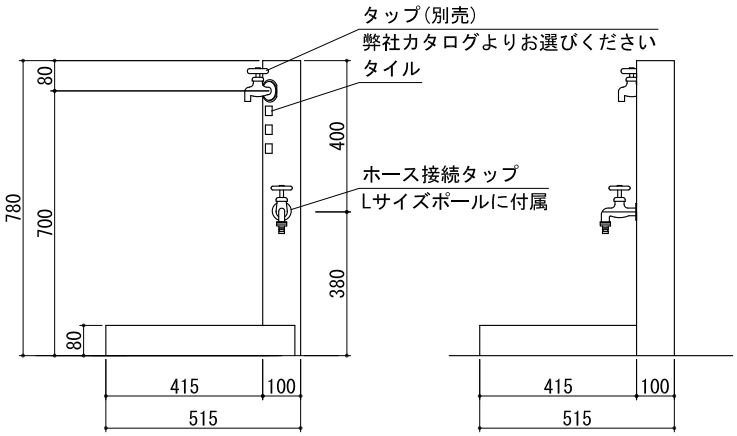

立面図　　側面図

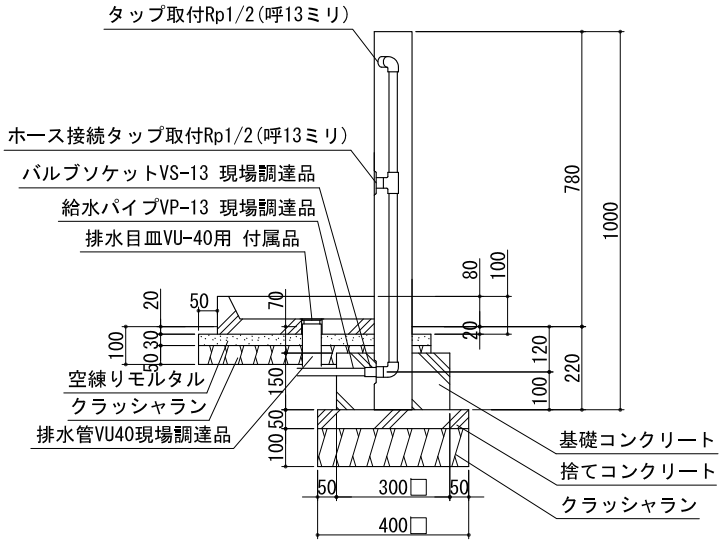

側断面図

Title ウォータービュー キャスト(ポールL/丸型L) 標準施工図	
Scale 1/20 (A4)	東洋工業株式会社