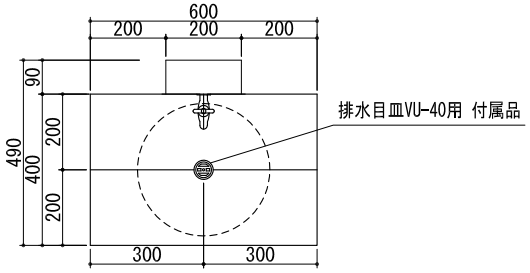

平面図

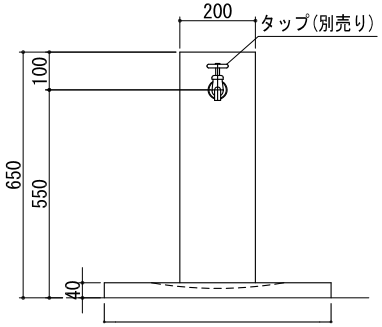

立面図

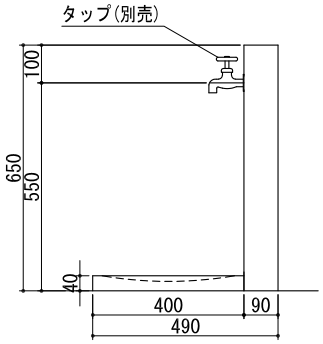

側面図

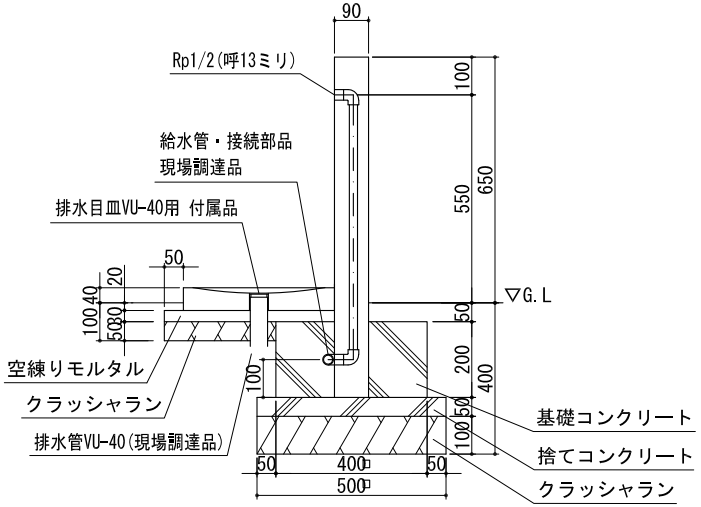

側断面図

Title	ウォータービュー レイルスリーパー 標準施工図
Scale 1/20 (A4)	東洋工業株式会社