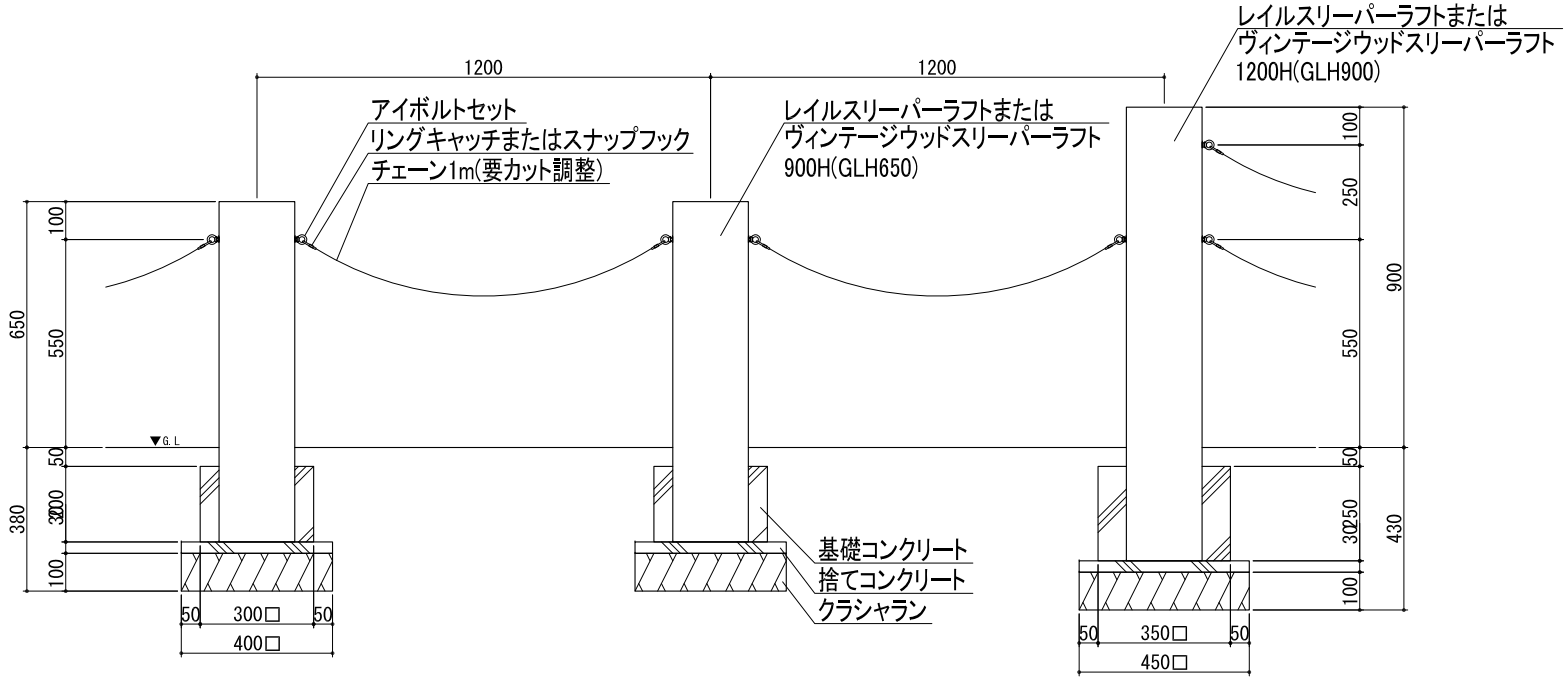

Title	チェーンフェンス(ラフト) 参考図
Scale 1/20 (A4)	東洋工業株式会社